水路製品 | ベンチフリューム

ジョイントベンチフリュームイコール型

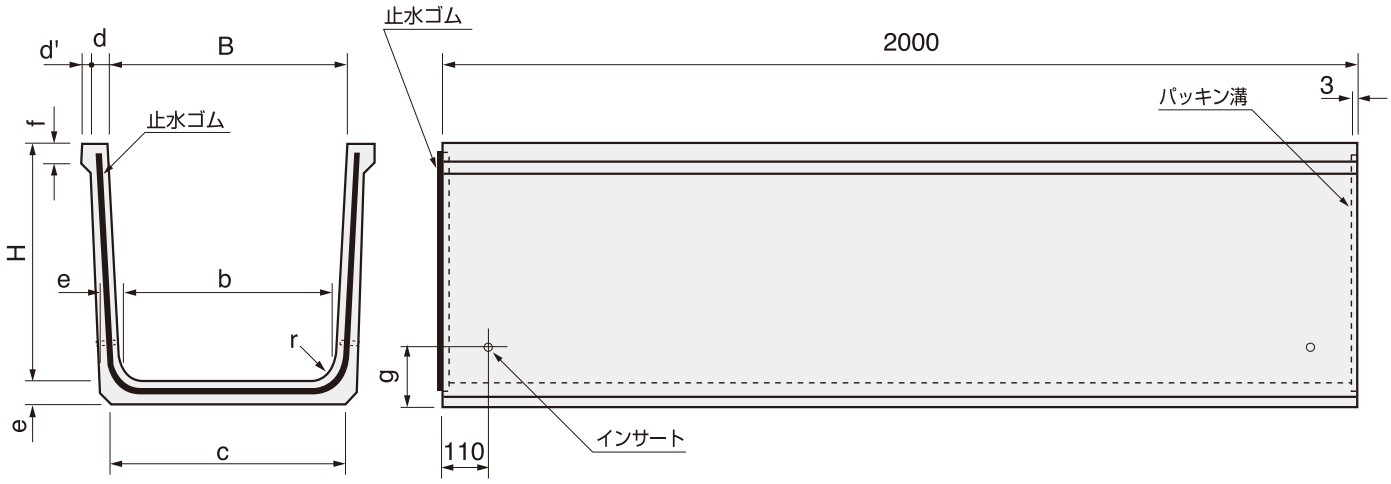

呼び名	寸　法（mm）										参考質量 (kg)
	B	H	b	c	d	d'	e	f	r	g	
300	300	300	260	300	35	10	40	30	40	120	190
400	400	400	340	400	40	10	50	40	50	160	280

●分水型 ／ L=1.0m

連結詳細図

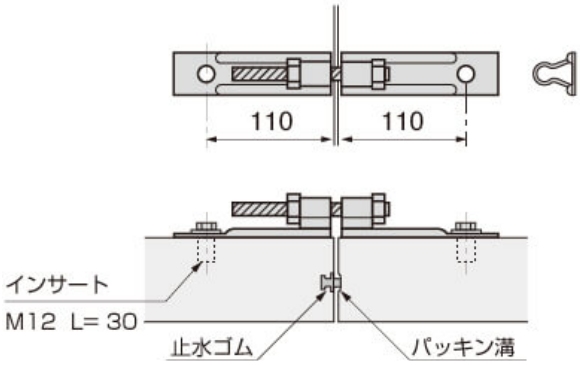

パッキン溝詳細図

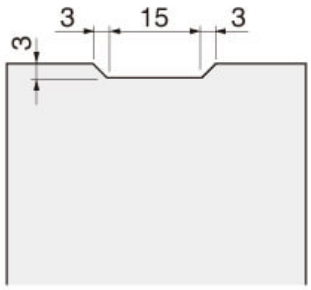
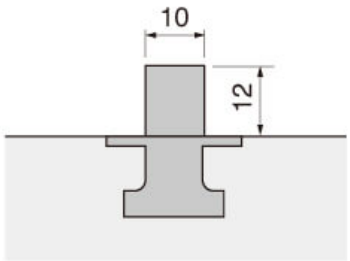
連結部（止水ゴム）詳細図