転落防止柵用基礎付L型擁壁

TPウォール 基礎付タイプ

NETIS No.KK-140030-A

H-900～3000

Bタイプ(砂質土用)外基礎付

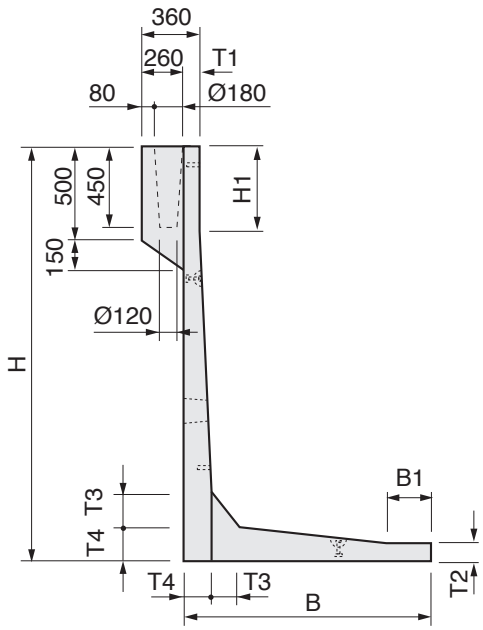

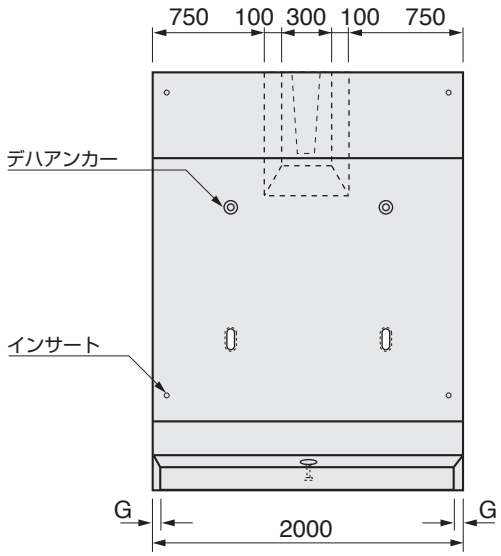

呼び名	寸　法(mm)									参考質量 (kg)
	H	B	H1	B1	T1	T2	T3	T4	G	
900	900	1100	150	410					34	1062
1000	1000		250							1112
1100	1100	1150	350	460					35	1182
1200	1200		450			100	110	110		1228
1250	1250	1200	500	510					36	1275
1300	1300		550							1300
1400	1400	1250	650	560					38	1380
1500	1500	1300	750	610					40	1450
1600	1600	1300	350	210					39	1767
1700	1700	1350	450	260					41	1840
1750	1750	1400	500	310	100	100	150	150	42	1884
1800	1800	1400	550	310					42	1911
1900	1900	1500	650	410					45	2013
2000	2000	1550	750	460					47	2084
2100	2100	1600	350	260					48	2492
2200	2200	1650	450	310					50	2551
2250	2250	1650	500	310	100	100	180	180	50	2583
2300	2300	1700	550	360					51	2631
2400	2400	1750	650	410					53	2722
2500	2500	1800	750	460					54	2792
2600	2600	1850	350	210					55	3408
2700	2700	1950	450	310					58	3498
2750	2750	1950	500	310	100	100	200	220	58	3521
2800	2800	2000	550	360					60	3574
2900	2900	2050	650	410					61	3656
3000	3000	2100	750	460					63	3725

●底版Ø120開孔が標準です。開孔数・位置についてはH寸法により異なります。単体図にて確認してください。

●Cタイプ(粘性土用)もございます。